Схема обвязки холодильных машин и выносных конденсаторных блоков

(М1:100)

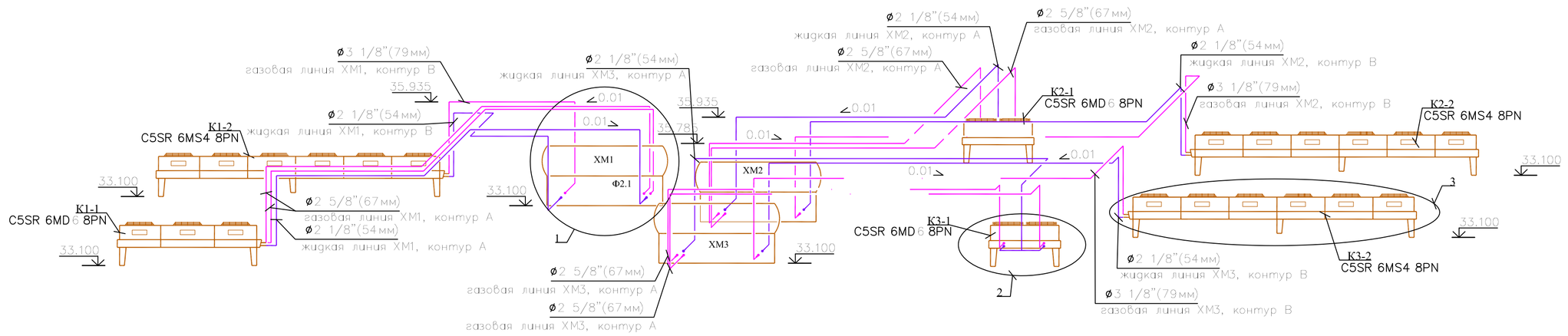

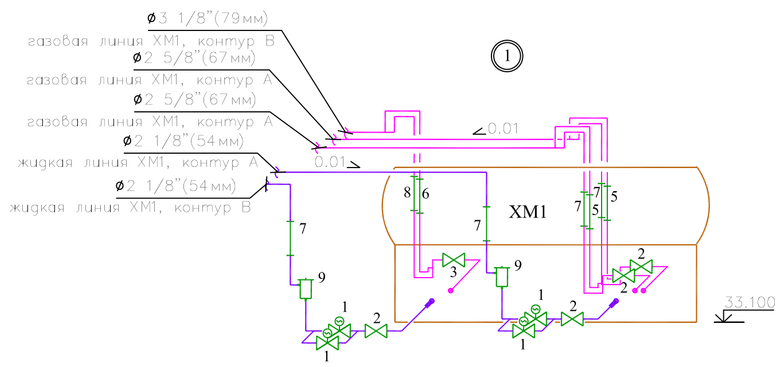

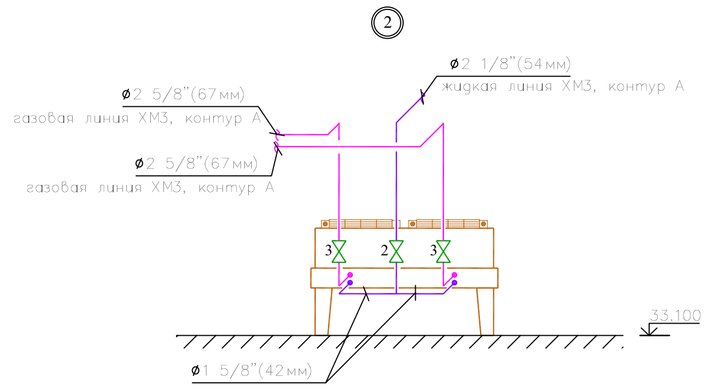

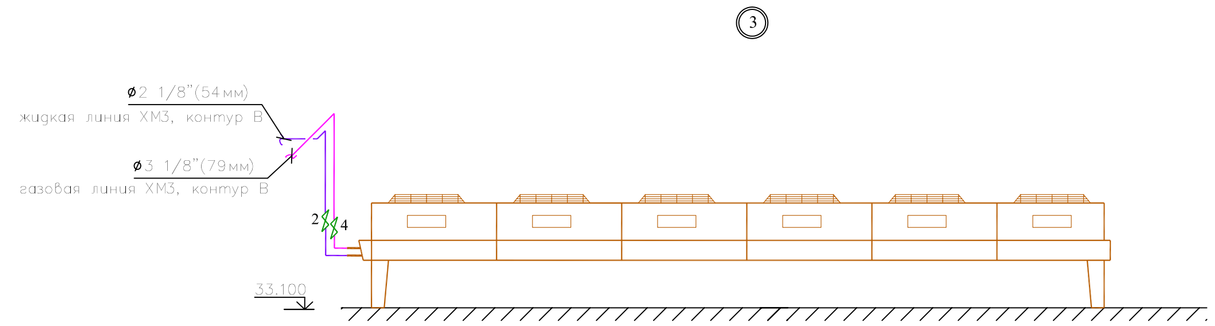

ПРИМЕЧАНИЕ

1. Все фреонопроводы изолировать теплоизоляционным материалом "K-Flex" толщиной 25 мм, с последующим окожушиванием фреонопроводов, проложенных по улице.
2. Спецификацию оборудования см. лист 38.

						Заказчик ЗАО "Домодедово-Терминал"		1.11906.167-ОВ	
1	-	Нов.			10.07	Моск.обл., Домодедовский р-н, Аэропорт Домодедово			
Изм.	Кол.	Лист	№док.	Подпись	Дата				
						Здание грузовой клиентуры	Стадия	Лист	Листов
							Р	51	
ГИП		Белолипецкая				Холодоснабжение. Схема обвязки холодильных машин и выносных конденсаторных блоков	ООО "ВЕНТ-КЛИМАТ"		
Н.контр.		Митькова							
Рук. гр.		Крючков							
Инженер		Кукушкина							

Взам. инв. №

Подпись и дата

Инв. № подл.

Формат А1